GEA LUCE



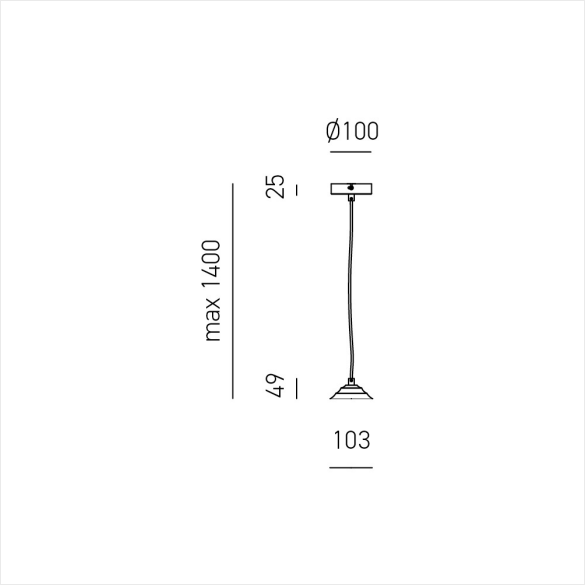

ALICE M S/P

FALSB1 - BIANCO - WHITE

TECHNICAL DATA
Source: 1XE27
Power: MAX 1x60W
Power Supply: 220-240V AC _ 50/60Hz
IP Rating: IP20
Insulation Class: I
Gross Weight: 0.39 Kg
Net Weight: 0.29 Kg

Sospensione con montatura in metallo. Finitura bianco opaco. La montatura è da abbinare al vetro piccolo ALICE V/P. Lampadine non incluse.

Suspensions with metal frame. Finish: matt white. The small frame is to be combined with the small glass ALICE V/P.

Suspension avec monture en métal. Finition blanc mat. Le cadre est à combiner avec le petit verre ALICE V/P. Les ampoules ne sont pas incluses.

Hängeleuchte mit Metallrahmen. Mattweiße Oberfläche. Der Rahmen ist mit ALICE V/P kleinem Glas zu kombinieren. Glühbirnen nicht enthalten.

GEA LUCE



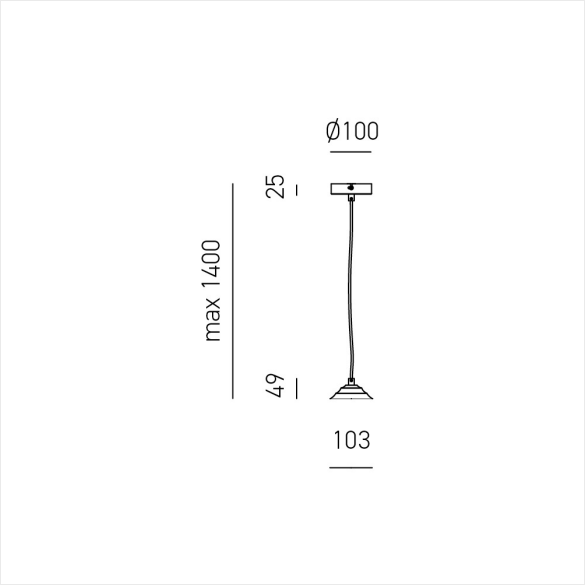

ALICE M S/P

FALSN1 - NERO - BLACK

TECHNICAL DATA
Source: 1XE27
Power: MAX 1x60W
Power Supply: 220-240V AC _ 50/60Hz
IP Rating: IP20
Insulation Class: I
Gross Weight: 0.39 Kg
Net Weight: 0.29 Kg

Sospensione con montatura in metallo. Finitura nero opaco. La montatura è da abbinare al vetro piccolo ALICE V/P. Lampadine non incluse.

Suspensions with metal frame. Finish: matt black. The small frame is to be combined with the small glass ALICE V/P.

Suspension avec monture en métal. Finition noir mat. Le cadre est à combiner avec le petit verre ALICE V/P. Les ampoules ne sont pas incluses.

Hängeleuchte mit Metallrahmen. Mattschwarze Oberfläche. Der Rahmen ist mit ALICE V/P kleinem Glas zu kombinieren. Glühbirnen nicht enthalten.

GEA LUCE



ALICE M S/P

FALSO1 - OTTONE - BRASS

TECHNICAL DATA
Source: 1XE27
Power: MAX 1x60W
Power Supply: 220-240V AC _ 50/60Hz
IP Rating: IP20
Insulation Class: I
Gross Weight: 0.39 Kg
Net Weight: 0.29 Kg

Sospensione con montatura in metallo. Finitura ottone. La montatura è da abbinare al vetro piccolo ALICE V/P. Lampadine non incluse.

Suspensions with metal frame. Finish: brass. The small frame is to be combined with the small glass ALICE V/P.

Suspension avec monture en métal. Finition en laiton. Le cadre est à combiner avec le petit verre ALICE V/P. Ampoules non comprises.

Hängeleuchte mit Metallrahmen. Messing-Oberfläche. Der Rahmen ist mit ALICE V/P kleinem Glas zu kombinieren. Glühbirnen nicht enthalten.

