

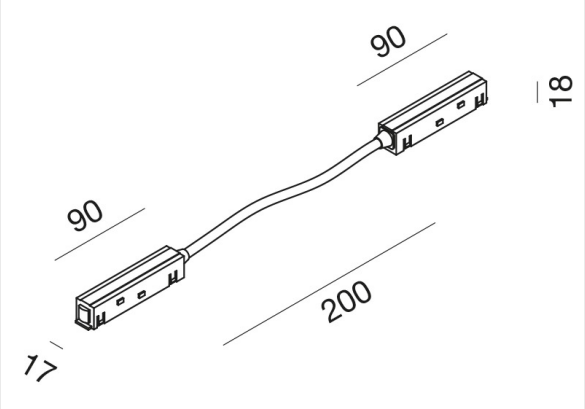

GBIC12

TECHNICAL DATA:
Power Supply: 48V DC
IP Rating: IP20
Insulation Class: III
Gross Weight: 0.07 Kg
Net Weight: 0.06 Kg

Modulo di connessione elettrica di 2 binari da incasso o da superficie per installazione lineare o angolare.Finitura nero opaco.

Electrical connection module of 2 recessed or surface-mounted tracks for linear or corner installation.Matt black finish.

Module de raccordement électrique pour 2 rails encastrés ou en saillie pour une installation linéaire ou en angle. Finition noire mate.

Elektrisches Anschlussmodul für 2 Unterputz- oder Aufputzschienen für die Linien- oder Eckmontage. Mattes schwarzes Finish.