MOSS 6167

Moss 6167XX0009
02.03.2023 v.09.21
www.norlys.se



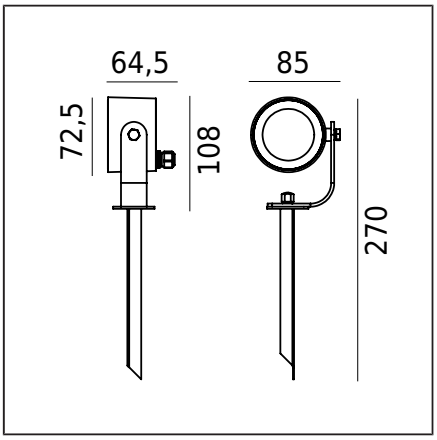

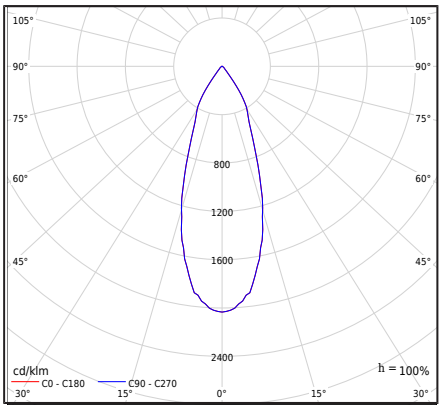

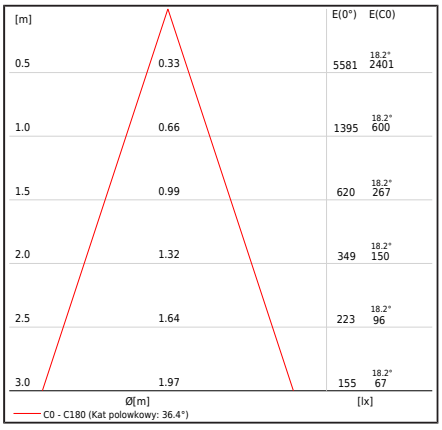

Art	E-nr	Färg	RAL
6167GR	7766849	GRAFIT	7016

Allmän information

Typ armatur	Markbelysning
Material	Pulverlackerad aluminium
Diffuser/Avskärmning:	Glas - härdat, klart
Typ ljuskälla	LED modul AC
Ljusstyrning	Dimbar (Triac)
Netto / Bruttovikt armatur	0,56kg / 0,64kg
Förpackning mått [cm]	23x12,5x9
LED	Lumens EDC 38C 8W xxx 230V A101 3K (Produktblad)
Led modul effekt	8W
Armatur effekt	8W
Lumen modul	840lm
Lumen ut	686lm
Led modul effekt	105lm/W
Armaturens effekt	85,8lm/W
Färgtemperatur	3000K
Färgbeständighet (McAdam ellipse)	SDCM3
Färgtolkningsindex (CRI/Ra)	80
Nominell livstid L70/B50 vid 25°C	>50 000h
LED-fotobiologiskt hot	RG0 or RG1
Energieffektivitetsindex (EEI)	E / EPREL
Effektfaktor	PF>0,98
THD-faktor	< 20%
Ta nominel:	+25°C
Maximal omgivningstemperatur	-35...+25°C
Inrush current	35mA / 60ms

Filer som kan laddas ned

Photometric LDT files, Photometric IES files, Manualer, Instruktioner för byte av ljuskälla och styrenheter

Norlys AB
Rapsgatan 2
452 33 Strömstad
Sweden
+46 (0) 526 607 00
staff@norlys.se